UK / DE

GENESIS CUBE

AUTOMATIC RING WRAPPING MACHINES

UMWICKLUNGSMASCHINEN MIT ROTIERENDEM RING

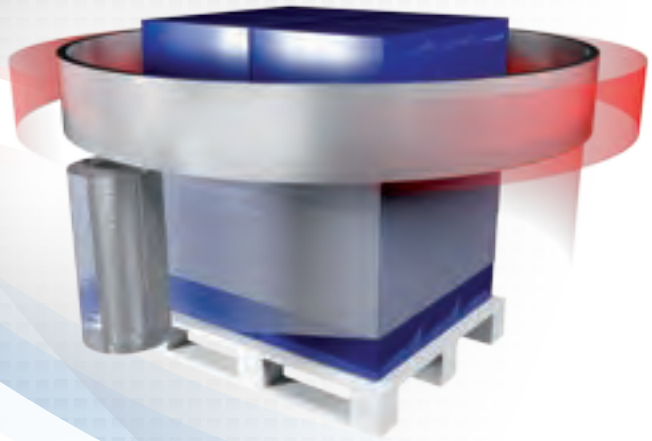

DUO PLAST® AG

IHR ERFOLG IN UNSERER FOLIE!

ROBOPAC® SISTEMI

AETNA GROUP

AETNA GROUP produces and sells on a worldwide basis stretch film wrapping machinery, bundlers, shrink film wrappers, cartoning and taping machines.
The Group counts over 400 employees of which 80 servicemen engaged in the After Sales Department with a yearly turnover of over 85 million Euros.
Five production plants for 4 commercial brands: ROBOPAC, ROBOPAC SISTEMI, DIMAC and PRASMATIC , an international network of over 450 Agents and Distributors, and 6 subsidiary located in France, Great Britain, Germany, United States, Russia and China.
With over than 100,000 machines sold and installed worldwide, the AETNA GROUP can offer a wide range of solutions and services to meet a variety of requirements in the packaging sector.

AETNA GROUP erzeugt und vertreibt weltweit Maschinen für die Umhüllung und Verpackung mit Stretchfolie, Schrumpfbündelmaschinen, Schrumpffolien-Verpackungsmaschinen, Kartonverpackungsmaschinen und Bandwickelmaschinen. Der Konzern beschäftigt 400 Mitarbeiter, wovon 80 Techniker mit dem Kundendienst beauftragt sind. Bei einem Jahresumsatz von über 80 Millionen Euro wurden bereits 100.000 Maschinen in alle Welt verkauft und installiert. Der Konzern baut auf vier Produktionswerken (ROBOPAC, ROBOPAC SISTEMI, DIMAC und PRASMATIC) einer Joint Venture in Indien und einem Netz mir über 400 Vertretern und Händlern sowie 6 Filialen in Frankreich, Großbritannien, Deutschland, Vereinigten Staaten, Russland und China.

ROBOPAC SISTEMI's production range in packaging with stretch film is based on the following types of machines:

Folgende Maschinen ergänzen die Reihe der von der Firma ROBOPAC SISTEMI produzierten Maschinen:

ROTOPLAT
Automatic turntable wrapping machines
Umwickelmaschinen mit Drehtisch

HELIX
Automatic rotating arm stretch wrapping machines
Umwicklungsmaschinen mit rotierendem Arm

ROBOPAC SISTEMI

ROBOPAC SISTEMI, established in 1985, is world leader in the production of systems and fully automatic stretch film wrapping machines for palletized loads. The Company stands out for its great capacity to provide customized and innovative solutions in both performance and reliability. Three technologies have been developed for load packaging: rotating arms, turntables and rotating rings, further to horizontal wrappers for elongated products and packaging systems for the wood field. Thanks to a worldwide capillary distribution network and to the spare parts servicing centers present in our foreign affiliates, ROBOPAC SISTEMI ensures a quick and decisive after sales service. In 2009 Robopac Sistemi has introduced the Lean Manufacturing methodology with the aid of Porsche Consulting in order to improve the company flows that have value for the customers.

ROBOPAC SISTEMI wurde 1985 gegründet und ist heute weltweiter Marktführer in der Produktion von Systemen für Automatikmaschinen zum Umwickeln palettisierter Lasten mit Stretchfolie. Das Unternehmen zeichnet sich aus durch hohe Flexibilität bei der Entwicklung und Anpassung der Maschinen auf spezifische Kundenanforderungen mit fortschrittlichen Lösungen im Hinblick auf Leistungsfähigkeit und Zuverlässigkeit. Für die Verpackung der Palette wurden drei Technologien implementiert: Arme, Tische und Drehringe sowie horizontale Umwickler für längliche Produkte und Verpackungssysteme für den Holzsektor. Dank eines feingliedrigen weltweiten Vertriebsnetzes sowie Kundendienstzentren und Ersatzteilservice in den Auslandsfi lialen gewährleistet ROBOPAC SISTEMI eine schnelle und zielführende Assistenz nach dem Verkauf. Im Jahr 2009 hat die Firma Robopac Sistemi mit Hilfe der Porsche Consulting die Methode Lean Manufacturing eingeführt, um insbesondere die Firmenflüsse zu verbessern, die für ihre Kunden von Wert sind.

GENESIS
Vertical rotating ring wrapping machines
Vertikale Umwickelmaschinen mit Drehring

ROBOHOOD
Automatic stretch hood machines
Kapuzenaufsetzer für Paletten

ROBOBAND
Automatic band wrapping machines
Maschinen für die Bandumwicklung

SPIROR
Horizontal rotating ring wrapping machines
Horizontale Umwickelmaschinen mit Drehring

ROBOPAC SISTEMI pursues the Quality policy with commitment and by following this direction in 2003 it has received from TÜV SÜD ITALIA the acknowledgement consequently renewed in 2006 for the adequateness of its organization to the UNI EN ISO 9001:2000. In 2010 has updated the Standard to the UNI EN ISO 9001:2008.

Die Firma ROBOPAC SISTEMI verfolgt engagiert die Qualitätspolitik und dank dieses Engagements hat sie im Jahr 2003 die Anerkennung, nachfolgend im Jahr 2006 erneuert, für die Angemessenheit der eigenen Organisation an den Standard UNI EN ISO 9001:2000. Im Jahr 2010 wurde der Standard gemäß der UNI EN ISO 9001:2008 aktualisiert.

BPSF CARRIAGE

- One brushless servomotor mounted on the machine frame, with VFD control device
- Fixed pre-stretch up to 300%
- Optional kits for different pre-stretch ratios
- Up to 12 containment force values on the same load
- Containment force/corner compensation: analog sensor
- Can be equipped with reels h. 500 mm – 20" (STD) or h. 750 mm – 30" (OPT)

BPSF SCHLITTEN

- *Einzelantrieb an Bord*
- *Festen Vordehnung bis zu 300%*
- *Optional Kits für verschiedene Vordehnungen*
- *Bis zu 12 verschiedene Vordehnungen auf einer Palette möglich*
- *Anlegespannung / Ecke Ausgleich: elektromechanischen Kompensationsvorrichtungen*
- *Kann mit Folienrolle H. 500 mm - 20" (STD) oder H. 750 mm - 30" (OPT)*

BPVS ARRIAGE

- Two brushless servomotors mounted on the machine frame, with VFD control device
- Variable pre-stretch 150-500% set via control panel
- Up to 12 containment force values on the same load
- Can be equipped with reels h. 500 mm – 20" (STD) or h. 750 mm – 30" (OPT)
- Cube Technology – Level 1 e Level 2

CARRO BPSF

- *Dos servomotores brushless sin escobillas fijado al marco, con sistema de control con variador de frequencia.*
- *Pre-estiro fijado hasta 300%*
- *Hasta 12 valores de fuerza de contención en la misma carga*
- *Sistema de compensación de fuerza de carga con sensor analógico*
- *Puede ser equipado con bobinas h. 500 mm - 20 "(STD) o h. 750 mm. - 30 "(OPT)*

robopacsistemi.com

youtube

GENESIS CUBE ROBOPAC

GENESIS CUBE

AUTOMATIC RING WRAPPING MACHINES

UMWICKLUNGSMASCHINEN MIT ROTIERENDEM RING

New generation of automatic rotating ring wrapping machine to wrap and stabilize loads on pallets with stretch film. The Genesis Cube comes from the development of the previous Robopac Sistemi rotating ring wrapping machines and it also operates without sliding electrical contacts, ensuring safety, reducing the overall weight and balancing rotating masses.
The Cube Genesis adopts the patented external motorization of the pre-stretch carriages BPSV (BRUSHLESS POWER VARIABLE STRETCH) through which you can define the maximum force to load of the stretch film on the product. The value of the pre-stretched film applied on the load, continuously variable allowing to assume all the values of the scale up 0 to 400%, it is extremely accurate and assure a greater control of the consumption of film.
It's also possible set different pre-stretch values within the same wrapping cycle, without interrupting the wrap.
All this allows savings in electric consumption, in maintenance and of the plastic material used for wrap, making shorter the payback time.
High output capacities, up to 135 pallets/h, can be reached for defined size of pallets and wrapping cycles. Has been enhanced the machine reliability and the ease of maintenance, minimizing the technical operations after installation.

Eine neue Generation automatischer Drehring-Wickelmaschinen für die Umwicklung und Stabilisierung von Ladungen auf Palette mit Stretchfolie. Die Maschine Genesis Cube entsteht aus der Entwicklung vorheriger Ringwickelmaschinen der Firma Robopac Sistemi und auch diese arbeitet ohne elektrische Schleifkontakte und garantiert Sicherheit, Reduzierung des Gesamtgewichts und Ausgleich der in Drehung befindlichen Massen.
Die Maschine Genesis Cube ist mit der patentierten äußeren Antriebsvorrichtung für den Vorstreckschlitten BPSV (BRUSHLESS POWER STRETCH VARIABLE) ausgestattet. Dank dieser kann der maximale Wert der Ablagekraft der Folie auf dem Produkt auf der Schalttafel eingestellt werden. Der Vorstreckwert der an der Ladung angebrachten Folie, der stetig änderbar ist und alle Werte der Skala bis zu 500% annehmen kann, ist extrem präzise.
Daraus ergibt sich eine größere Garantie für den Folienverbrauch. Darüber hinaus können unterschiedliche Vorstreckwerte innerhalb desselben Wickelzyklus eingestellt werden, ohne dass hierdurch die Umwicklung unterbrochen wird. All dies gewährleistet Ersparnisse im Stromverbrauch, in der Wartung und in der Verwendung von Kunststoffmaterial für die Umwicklung, hierdurch wird die Amortisationszeit der durchgeführten Investition verkürzt.
Sehr hoch ist die stündliche Produktion, die bei vordefinierten Palettenabmessungen und bestimmten Wickelzyklen 135 Paletten/h erreichen kann. Die Zuverlässigkeit der Maschine und die Einfachheit in der Wartung wurden erhöht, hierdurch werden die nach der Installation notwendigen Eingriffe aufs Minimum reduziert.

Deliver EXACTLY the right amount of film
at EXACTLY the right position
with EXACTLY the right containment force

- Reduces film cost by 30% to 55%
- Improves load containment
- Reduces product damage by 40%

- Multi-level variable pre-stretch
- Multi-level variable containment force
- Strategic film placement
- ProActive corner compensation

EXAKT die richtige Film-Menge an der Palette
EXAKT an der strategisch richtigen Stelle
EXAKT die richtige Anlegespannung

- Reduziert die Folienmenge bis 30% - 55%
- Verbessert die Ladungssicherheit
- Reduziert die Produkt - Beschädigungen bis zu 40%

- *Multi-Level Wählbare Vorstreckung*
- *Multi-Level Wählbare Anlegespannung*
- *Strategische Optimale Folienabringung*
- *ProActive Kanten-Anlegespannung*

MULTI-LEVEL VARIABLE PRE-STRETCH

- Ensures best film economy for all loads
- Ensures best film economy for all films
- Ensures highest containment level attainable for all films
- Delivers 30% to 55% film savings

MULTI-LEVEL WÄHLBARE VORSTRECKUNG

- *Optimale Folienvordehnung an Ihrem Produkt*
- *Optimale Vordehnung aller Folien*
- *Optimale Verarbeitung aller Folien*
- *30% bis 55% Filmersparnis*

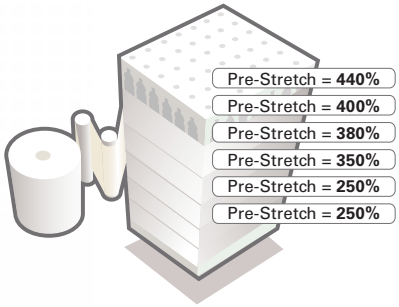

MULTI-LEVEL VARIABLE CONTAINMENT FORCE

- Delivers the optimal containment force at each level
- Enables the delivery of the highest pre-stretch at all levels

MULTI-LEVEL WÄHLBARE ANLEGESPANNUNG

- *Bietet die optimale Anlegespannung auf jeder Ebene*
- *Ermöglicht die Abgabe des höchsten Vorstreckung auf allen Ebenen*

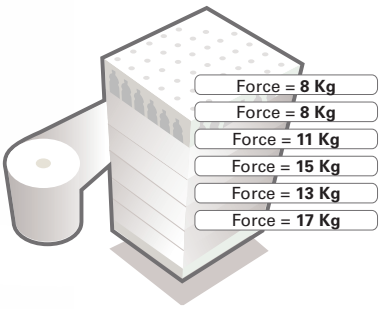

STRATEGIC FILM PLACEMENT

- Scientific approach to ultimate load containment
- Place film precisely where it has the most impact on load containment

STRATEGISCHE OPTIMALE FOLIENABRINGUNG

- *Wo das größte Gewicht entsteht.*
- *An diesen Stellen anbringen, wo die meiste Bewegung enstehen kann.*

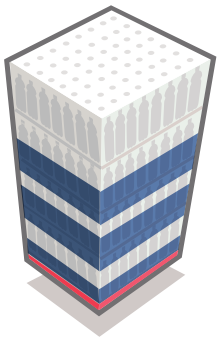

PROACTIVE CORNER COMPENSATION

- Reduces product damage on corners
- Improves containment on flat sides of loads
- Enables higher containment levels on each revolution

PROACTIVE KANTEN-ANLEGESPANNUNG

- *Reduziert die Beschädigung an den Ecken*
- *Optimale Anlegespannung in jeder Lage*
- *Optimale Anlegespannung bei jeder Umdrehung*

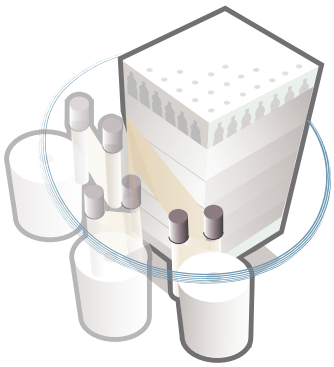

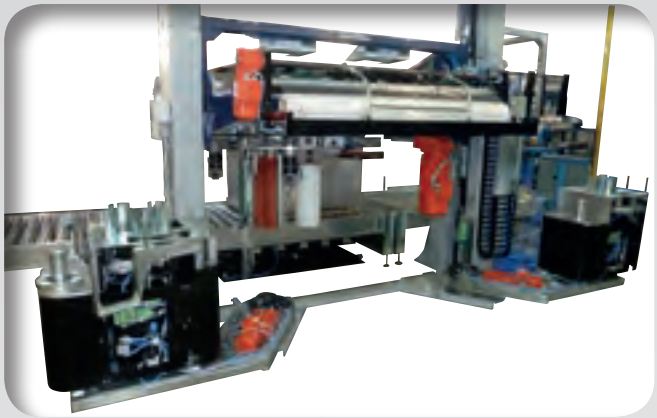

ARC - AUTOMATIC REEL CHANGE

A patented motorized unit that automatically changes the reel without operator assistance, expelling the empty cardboard reel core and replacing it with a full reel. The single ARC/1 and double ARC/2 versions are available, also in the Top side configuration when is adopted the pallet top covering system. The ARC/2 solution that houses two full reels provides the operator with greater reel change flexibility. The reel change units are installed in the perimeter guards but outside the ring work range and, therefore, new reels can be installed in safety conditions without stopping wrapping machine operations.

ARC - AUTOMATISCHER FOLIENROLLENWECHSEL

Patentierte Gruppe zur automatischen Durchführung des Folienrollenwechsels, ohne Eingriff des Bedieners und ohne den Betrieb der Umwickelmaschine zu unterbrechen unter Ausstoß des Pappkerns der leeren Folienrolle und Positionierung der neuen. Erhältlich in Einfachversion ARC/1 und in Doppelversion ARC/2, auch in der Top-Seite-Konfiguration, wenn sich die Palette Oberbelag System angenommen. Die Version ARC/2 verfügt über 2 volle Folienrollen, die dem Bediener größere Flexibilität beim Folienrollenwechsel bieten. Die Gruppen für den Folienrollenwechsel befinden sind innerhalb der Umkreis-Schutzvorrichtungen, aber außerhalb der Ringausmaße. Daher können die neuen Folienrollen positioniert werden, ohne den Betrieb der Umwickelmaschine zu unterbrechen.

AUTOMATIC VERTICAL CORNER APPLICATOR - VCA4

Four cardboard corner storage units combined with four pick and place systems. The extraction of each cardboard corner takes place through extraction heads equipped of suction cups managed by a control system (ROBOPAC patented) that permit to reach automatically the corners of the pallet. After the positioning of the four cardboards on the pallet corners, the wrapping of the load together with the corners starts and the extraction heads return in rest position. The storage units are placed inside the safety barriers, but the corner cardboards loading can be performed without stopping the wrapping.

AUTOMATISCHE PAPPECKENAUFLEGEVORRICHTUNG - VCA4

Vier mit 4 Saugköpfen gekoppelte Pappeckenlager werden von einem speziellen Kontrollsystem gesteuert (ROBOPAC patentiert), das automatisch die vier Palettenecken ausfindig macht Die vier Aufnahmevorrichtungen legen die vier Pappecken auf den Palettenecken ab und beginnt der Umwicklung Die Lagereinheiten sind in den Leitplanken gesetzt, aber die Ecke Kartons Belastung kann ohne Anhalten der Verpackung durchgeführt werden. 150-170 mm. Nur verfügbar, wenn der Förderer zugeführt wird von ROBOPAC SISTEMI.

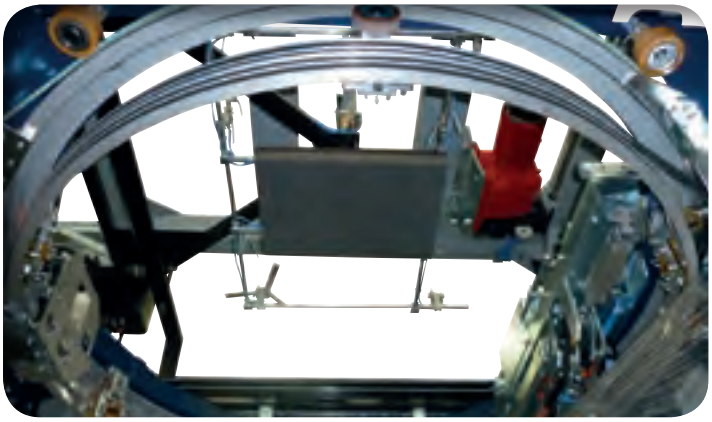

PRESSURE PLATEN

Pneumatically driven device mandatory when are adopted top cover systems (Top Inside/Outside) or suitable with unstable loads. When combined with top cover systems are installed air blows to keep in position the top sheet.

NIEDERHALTERGRUPPE

Pneumatisch angetriebene Einrichtung vorgeschrieben, wenn die obere Abdeckung Systeme (Top Inside / Outside) oder geeignete mit instabiler Lasten angenommen. Wenn mit Deckel Systemen kombiniert werden Luftschläge installiert werden, um in Position zu halten, das oberste Blatt.

PALLET LIFTER

Pallet lifting device positioned in the machine central conveyor. This unit allows the complete wrapping of the wooden pallet. Available the pneumatic drive version or hydraulic drive version.

HEBEVORRICHTUNG

Maschinenmitte-Hebevorrichtung mit Pneumatikbetrieb, die in die Mitte des Förderers der Automatikmaschine eingeführt ist. Diese Vorrichtung ermöglicht die komplette Umwicklung der Holzpalette

TOP SHEET COVER

TOP INSIDE device to cover the pallet. Film is retrieved using a patented system that unwinds the correct amount of film, optimizing consumption and perfectly centring the top sheet on the pallet. Retrieval and deposit occur without reducing machine production capacity. Top film thickness from 40 to 100 µm.

DECKBLATTAUFLEGER

Vorrichtung TOP INSIDE für die obere Abdeckung der Palette. Die Folienaufnahme erfolgt über ein patentiertes System, mit dem die richtige Menge an Folie abgewickelt werden kann. Dadurch wird der Folienverbrauch optimiert. Dieses System sorgt auch für die perfekte Zentrierung des Deckblatts auf der Palette. Aufnahme und Ablage erfolgen ohne Reduzierung der Maschinenproduktionskapazität. Top Schichtdicke von 40 bis 100 µm

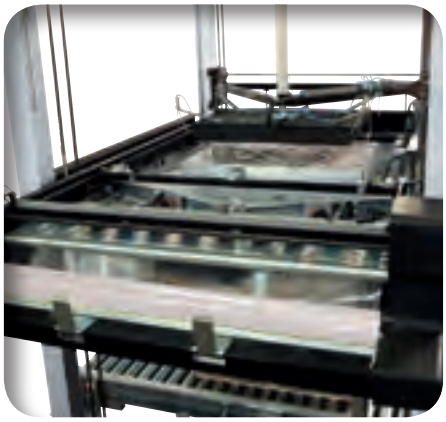

RING LIFT

4-chain kinematics to ensure synchronous ring lift supported by a robust 4-column structure combined with an upper sheet metal frame. This permits operations in maximum safety conditions, even in the most heavy duty.

ANHEBEN DES RINGS

Getriebe mit 4 untereinander verbundenen Ketten mit geschlossenem Ring für ein sicheres und synchrones Anheben des Rings, der von einer robusten Struktur, bestehend aus 4 durch einen oberen Blechrahmen verbundenen Säulen, getragen wird. Hierdurch kann unter maximalen Sicherheitsbedingungen gearbeitet werden, auch bei härtesten Einsatzbedingungen. Die Auffahrt-/Abfahrtgeschwindigkeit des Rings wird von einem Frequenzumwandler kontrolliert und ist auf der Schalttafel einstellbar.

ROTATION UNIT

Rotating ring planarity and dimensional constancy are guaranteed to work at maximum speed protecting the integrity and working life of parts in motion; drive is created by a high resistance, reliable and silent belt. Rotation speed is controlled by a frequency converter, continuously regulated by the control panel.

ROTATIONSGRUPPE

Ebenheit und Dimensionsbeständigkeit des Drehrings werden garantiert, um bei höchsten Geschwindigkeiten unter Gewährleistung der Unversehrtheit und Lebensdauer der in Bewegung befi ndlichen Teilen zu arbeiten. Die Mitnahme erfolgt über einen zuverlässigen und geräuscharmen Riemen von hoher Widerstandskraft. Die Drehgeschwindigkeit wird von einem Frequenzumwandler mit stufenloser Einstellung auf der Schalttafel kontrolliert.

CLAMP, CUT AND SEAL

Pneumatically driven clamp unit with hot wire film cut that also includes a film tail welding device. The sealing is made on counter bar to avoid product damages. Ideal for fully auto warehouses.

GREIFER UND SCHNITT

Pneumatisch angetriebene Greifergruppe mit Heißdraht-Folienschnitt, in die auch die Vorrichtung für das Endschweißen der Folienkante integriert ist.

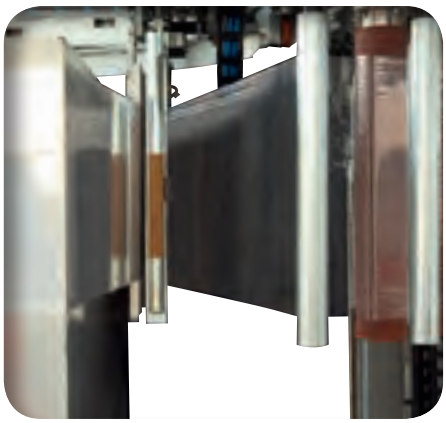

ROPING DEVICE/ *SCHNURVORRICHTUNG OPTIONAL* OPTIONAL

System that reduces the film strip into a "rope" to ensure a more effective stabilization of the load.

System zur Reduzierung des Folienbands in eine "Schnur", um eine wirksamere.

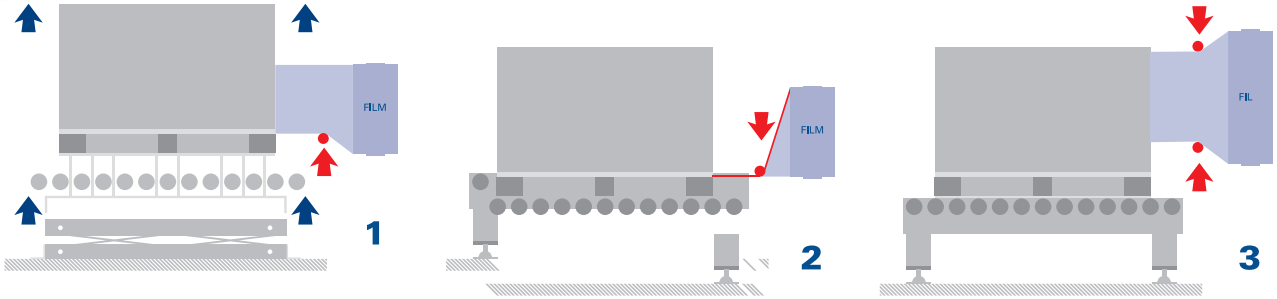

1. *SINGLE MOVEMENT FROM THE BOTTOM warning: this feature is only possible if combined adoption of the lift center machine.*
EINZELBEWEGUNG VON UNTEN Achtung: Diese Funktion ist nur möglich, falls sie mit der Benutzung der Maschinenmitte-Hebevorrichtung gekoppelt ist.

2. *SINGLE MOVEMENT FROM THE TOP* ***warning****: if the pallet height is less then 144 mm. should be added to the lifting device.*
EINZELBEWEGUNG VON OBEN ***Achtung****: falls die Palette die Höhe von 144mm unterschreitet, muss zusätzlich die Maschinenmitte-Hebevorrichtung benutzt werden.*

3. *DOUBLE MOVEMENT Formation of a double "rope".*
DOPPELBEWEGUNG Bildung einer doppelten "Schnur".

GENESIS CUBE

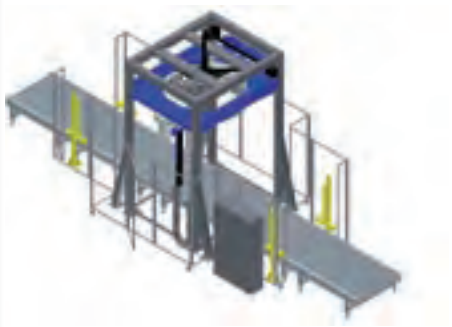

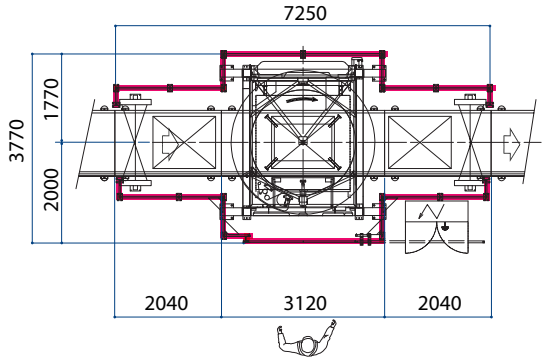

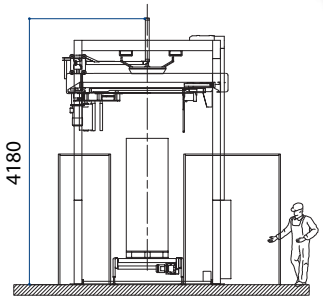

GENESIS CUBE TOP INSIDE

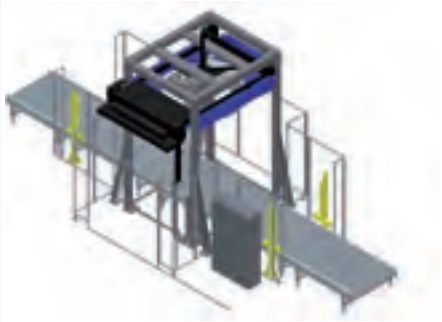

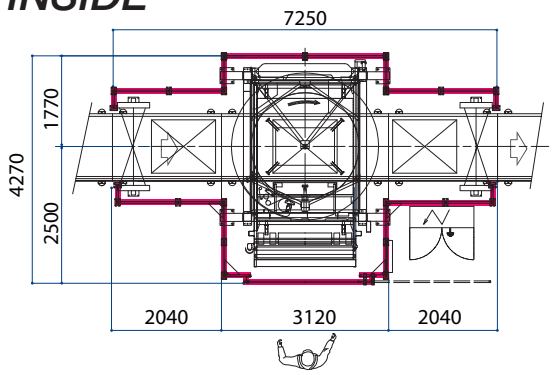

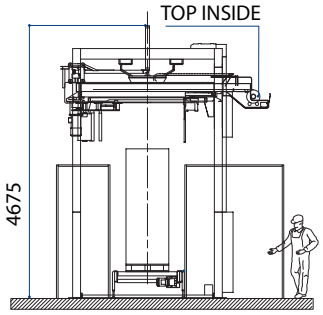

GENESIS CUBE TOP INSIDE ARC2

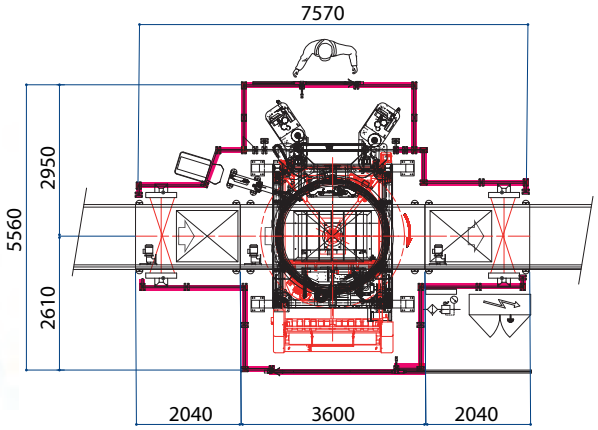

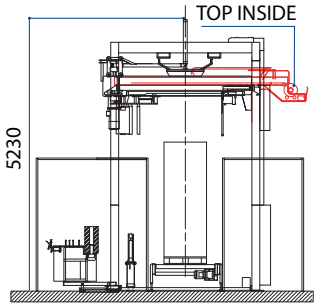

STANDARD TECHNICAL FEATURES
TECHNISCHE STANDARDEIGENSCHAFTEN

MACHINE / *MASCHINE*		GENESIS CUBE BPSF / BPSF T.I.	GENESIS CUBE BPSV / BPSV T.I.
Min-max product dimensions (*) *Min.-max. Palettenabmessungen (*)*	mm inches	500x600 - 1100x1300 20x24 - 44x52	
Min-max pallet height *Min.-max. Palettenhöhe*	mm inche	500 - 2000 20 - 80	
Output capacity (**) *Produktionsleistung (**)*	Pallet/h	135	
STD pre-stretch carriage *Vorstreckschlitten STD*		BPSF	BPSV
Pre-stretch ratio included *Vordehnungsrate inbegriffen*		140% - 180% - 220%	VARIABLE PRE-STRATCH *WÄHLBARE VORDEHNUNG*

STANDARD ELECTRICAL FEATURES
ELEKTRISCHE STANDARDEIGENSCHAFTEN

Power supply voltage *Versorgungsspannung*	V	380 -400 -415 ± 5%
Frequency *Versorgungsfrequenz*	hz	50

STANDARD PNEUMATIC FEATURES
PNEUMATISCHE STANDARDEIGENSCHAFTEN

Air pressure *Luftdruck*	bar	6 ± 1
Air consumption *Luftverbrauch*	Nl/min	350

REEL FEATURES
FOLIENROLLENEIGENSCHAFTEN

Reel height *Folienrollenhöhe*	mm inches	500 STD - 750 OPT 20 STD - 30 OPT
Max reel diameter *Max. Folienrollendurchmesser*	mm inches	250 10
Max cardboard reel height *Max. Folienrollenpappenhöhe*	mm inches	510 20,4
Film thickness workable *Bearbeitbare Folienstärke*	µm	17 - 30
TOP Film thickness *TOP Folienstärke*	µm	40 - 100

(*) Possibility of stretch wrapping the half and quarter pallet
(*) Möglichkeit, die halbe Palette und ein Viertel der Palette zu umwickeln

(**) Under defined wrapping cycles and pallet sizes
(**) Bei bestimmten Wickelbedingungen und vordefinierten Palettenabmessungen

T.I. Top Inside

THE CONTENTS OF THESE CATALOGS HAVE BEEN VERIFIED BEFORE THE PRESS. AETNA GROUP RESERVES THE RIGHT TO MODIFY IN EVERY MOMENT THE TECHNICAL CHARACTERISTICS OF THE PRODUCTS AND THE ILLUSTRATED ACCESSORIES IN THE PRESENT DOCUMENT. / *DIE INHALTE VON DIESEM KATALOG Á. WURDE DEN AUGENBLICK DES DRUCKES GEPRÜFT. AETNA GROUP VORBEHALTEN DAS RECHT, ÄNDERN, DIE EIGENSCHAFTEN SIND TECHNIKEN EINIGE IN DEN ANWESENDEN URKUNDEN ILLUSTRIERT BEIWERKE.*

AETNA GROUP S.P.A. - ROBOPAC SISTEMI
SP. Marecchia, 59 - 47826 Villa Verucchio - Rimini
tel. (+39) 0541 673411/ 678084 - fax (+39) 0541 679576
ropobacsistemi@aetnagroup.com

ROBOPAC S.P.A.
Via Fabrizio da Montebello, 81
47892 Acquaviva Gualdicciolo - Repubblica di San Marino
tel. (+378) 0549 910511 - fax (+378) 0549 908549 / 905946
robopac@aetnagroup.com

AETNA GROUP S.P.A. - DIMAC
Via Rinascita, 25 - 40064 Ozzano Emilia - Bologna
tel. (+39) 051 791611 - fax (+39) 051 6511013
dimac@aetnagroup.com

PRASMATIC S.R.L
Via J.Barozzi, 8 - Z.I. Corallo - 40050 Monteveglio - Bologna
tel. (+39) 051 960302 - fax (+39) 051 960579
info@prasmatic.com

AETNA GROUP UK LTD
Packaging Heights
Highfield Road - Oakley - Bedford MK43 7TA - England
phone (+44) 0 1234 825050 - fax (+44) 0 1234 827070
sales@aetna.co.uk

AETNA GROUP FRANCE S.a.r.l.
4, Avenue de l'Europe - 69150 Décines - France
tél. (+33) 0472 145401 - fax (+33) 0472 145419
commercial@aetnafr.aetnagroup.com

AETNA GROUP DEUTSCHLAND GmbH.
Liebigstr. 6 - 71229 Leonberg-Höfingen
tel. (+49) 0 7152 33 111 30 - fax (+49) 0 7152 33 111 40
info@aetna-deutschland.de

AETNA GROUP U.S.A. Inc.
2475B Satellite Blvd. - Duluth - GA 30096-5805 - USA
phone (+1) 678 473 7869 - toll free 866 713 7286 - fax (+1) 678 473 1025
aetnagroup@aetnagroupusa.com

AETNA GROUP VOSTOK OOO
129329 Moscow - Otradnaya str. 2B - building 7 office 1
phone (+7) 495 6443355 - fax (+7) 495 6443356
info@aetnagroupvostok.ru

AETNA GROUP SHANGHAI Co., Ltd
No. 877, Jin Liu Road, JInshan industry district
201506, Shanghai - China
phone (reception) (+86) 0 21 67290111 - fax (+86) 0 21 67290333

Rev n. 01 - 01/2014 - Acanto Comunicazione - LifeInPixel

Ihr Ansprechpartner & Servicepartner:

DUO PLAST AG
IHR ERFOLG IN UNSERER FOLIE!

DUO INDUSTRY
DUO AGRO
DUO FOOD & HEALTH
DUO SYSTEMS
DUO LAB

DUO PLAST AG
David-Eifert-Straße 1
36341 Lauterbach
Germany

Telefon: +49 (0) 6641 6550-0
Telefax: +49 (0) 6641 61713
E-Mail: info@duoplast.ag
Internet: www.duoplast.ag

AETNAGROUP
innovation driven by values

www.aetnagroup.com